IT ISTRUZIONI DI MONTAGGIO
FR NOTICE DE MONTAGE
EN ASSEMBLY INTRUCTIONS
DE MONTAGEANLEITUNG
NL MONTAGE-INSTRUCTIES
ES INSTRUCCIONES DE MONTAJE
CS NÁVOD K MONTÁŽI
SL NAVODILA ZA MONTAŽO
HU SZERELÉSI ÚTMUTATÓ
PL INSTRUKCJA MONTAŻU
RU ИНСТРУКЦИИ ПО МОНТАЖУ

SPECIAL

IT Gentile Cliente,
La ringraziamo per aver dato la preferenza a un nostro prodotto.
Siamo orgogliosi di poter affermare che tutti i materiali utilizzati sono di estrema qualità e vengono assemblati secondo i più elevati standard qualitativi nei nostri centri di produzione.

FR Cher Client,
nous vous remercions d'avoir accordé votre préférence à un des nos produits.
Réalisés à base de matériaux de toute première qualité, ces produits représentent le résultat des techniques les plus avancées et le plus é prouvées.

EN Dear Customer,
thank you for choosing a Novellini product.
All materials are of the highest quality and all products are manufactured using to date technology complying to the most demanding standards.

DE Sehr geehrter Kunde,
vielen Dank dass Sie unseren Produkten den Vorzug gegeben haben.
Wir garantieren Ihnen und sind stolz darauf, dass alle von uns verwendeten Materialien von erstklassiger Qualität sind und nach modernsten Techniken in unseren verschiedenen Abteilungen verarbeitet werden.

NL Geachte Klant,
Wij danken u voor het feit dat uw keuze op een produkt van ons merk is gevallen.
Wij kunnen u mededelen, dat alle onderdelen die gebruikt worden van hoogwaardige kwaliteit zijn en volgens de strengste maatstaven in onze produktiecentra gemonteerd worden.

ES Estimado cliente,
Le agradecemos la confianza depositada en nuestros productos.
Es un orgullo el poder afirmar que todos los materiales utilizados son de la más alta calidad y han sido montados bajo unos estrictos controles de producción.

CS Vážený zákazníku,
Srdečně děkujeme, že jste se rozhodli pro náš výrobek.
S hrdostí Vám oznamujeme, že všechny použité materiály mají nejvyšší kvalitu a jsou použity dle nejnovější standartní jakosti v našich výrobních centrech.

IT Utensili e materiali necessari per l'installazione (non forniti).

FR Outils et matériel nécessaires au montage (non fourni).

EN Tools and materials required for installation (not supplied).

DE Für die Montage benötigte Werkzeuge und Hilfsmittel (nicht mitgeliefert).

NL Benodigde gereedschappen en materialen voor de installatie (niet meegeleverd).

ES Herramientas y materiales necesarios para la instalación (no suministrado).

CS Pro montáž jsou potřeba nářadí a pomocné prostředky (nedodáno).

SL Orodja in materiali za instalacijo (Neprilozeni).

HU Az összeszereléshez szükséges szerszámok és segédanyagok (a szállítmány nem tartalmazza).

PL Potrzebne do montażu narzędzia i przybory (nie dostarczane).

RU Инструменты и необходимый материал для установки (не входит в набор).

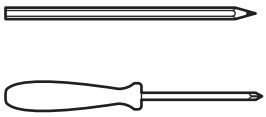

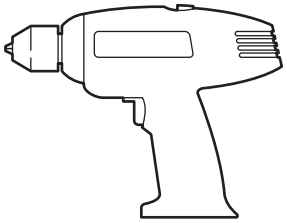

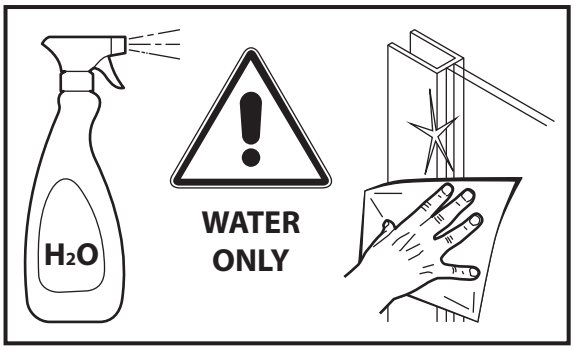

IT Le immagini e i disegni rappresentati nel manuale sono puramente dimostrativi. Il costruttore si riserva la facoltà di apportare modifiche e cambiamenti.

FR Les illustrations et dessins qui figurent dans cette notice sont purement indicatifs. Le fabricant se réserve la faculté d'apporter des modifications et des variations à ses produits sans préavis.

EN The drawings and illustrations in this manual are provided for information purposes only. The manufacturer reserves the right to make changes and improvements without prior notice.

DE Die im Handbuch enthaltenen Abbildungen und Zeichnungen dienen nur der Veranschaulichung. Die Garantie behält sich das Recht vor, Änderungen daran vorzunehmen.

NL De afbeeldingen en tekeningen in deze handleiding zijn alleen als uitleg bedoeld. De fabrikant behoudt zich het recht voor wijzigingen en veranderingen aan te brengen.

ES Las imágenes y los dibujos representados en el manual son puramente orientativos. El fabricante se reserva el derecho de realizar modificaciones y cambios.

CS Obrázky a nákresy, které jsou obsaÏeny v pfiíruãce, slouÏí jen k pfiedstavû.V˘robce si ponechává právo provádût zmûny na v˘robcích.

RU Представленные в инструкции изображения и рисунки являются исключитльно наглядными.

G+F in linea

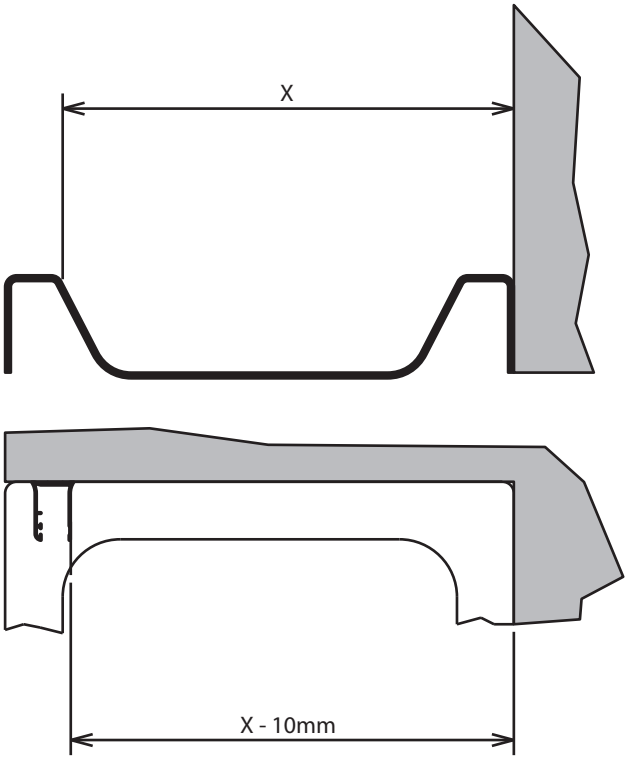

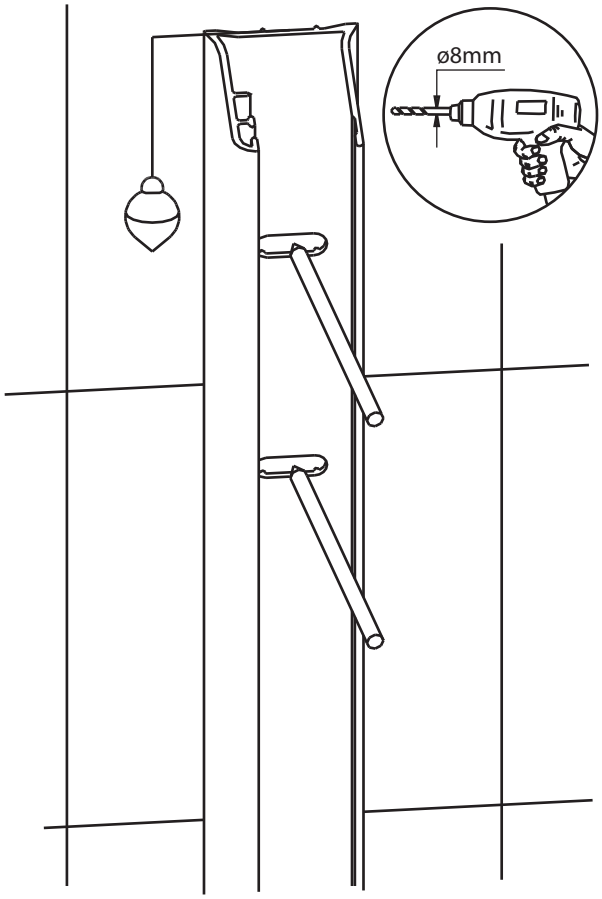

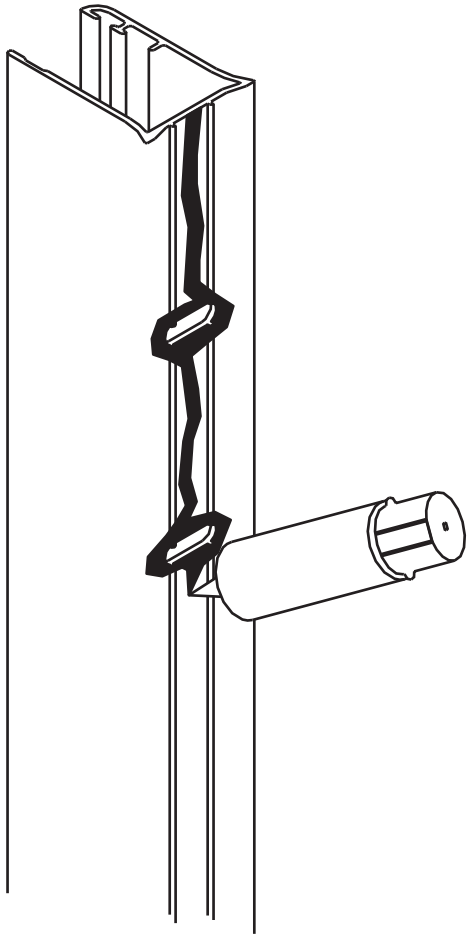

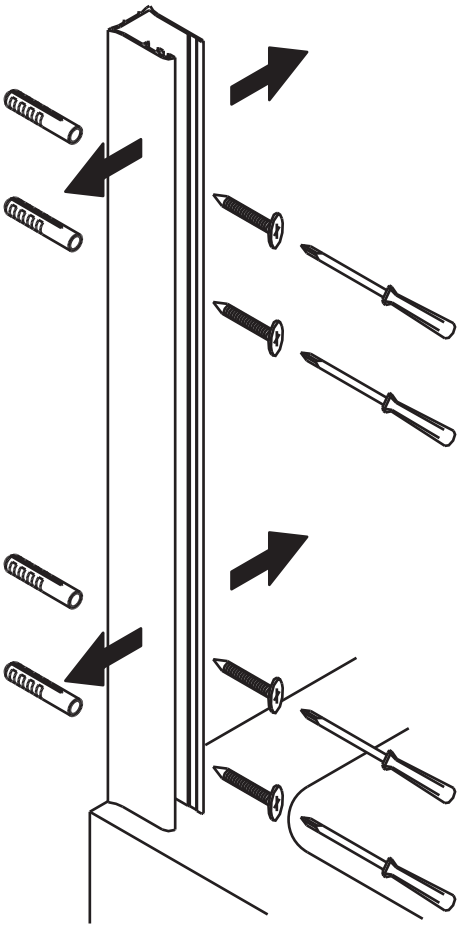

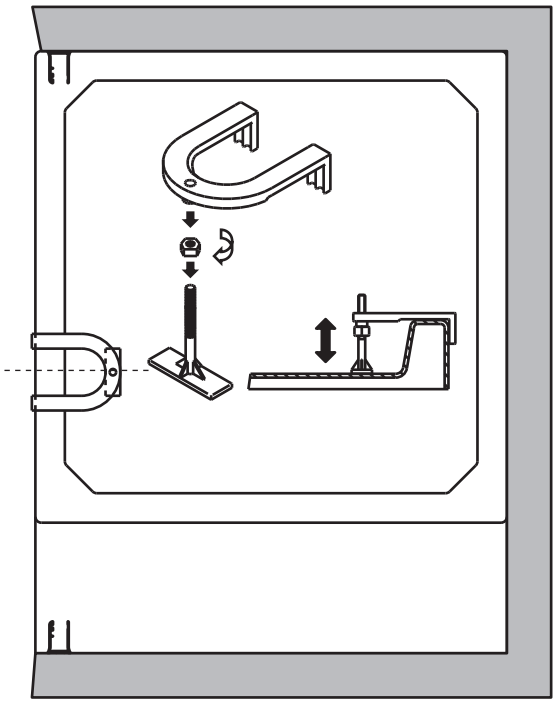

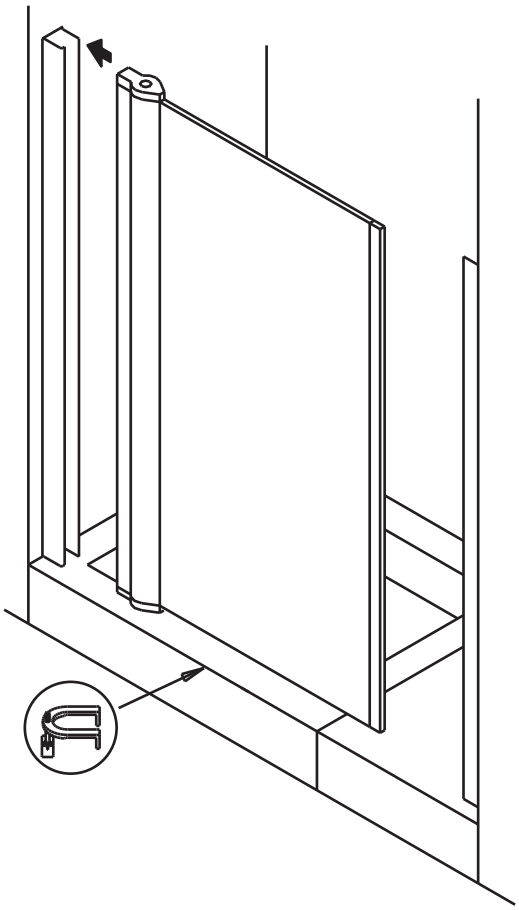

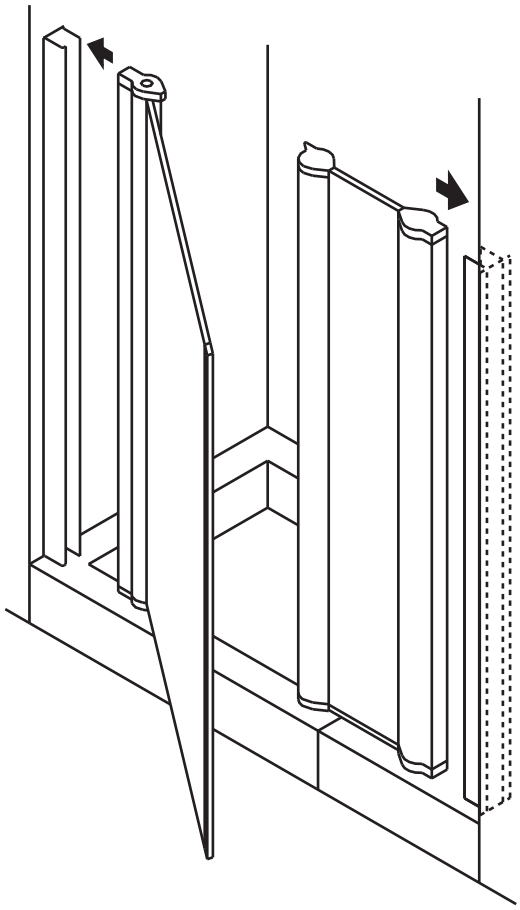

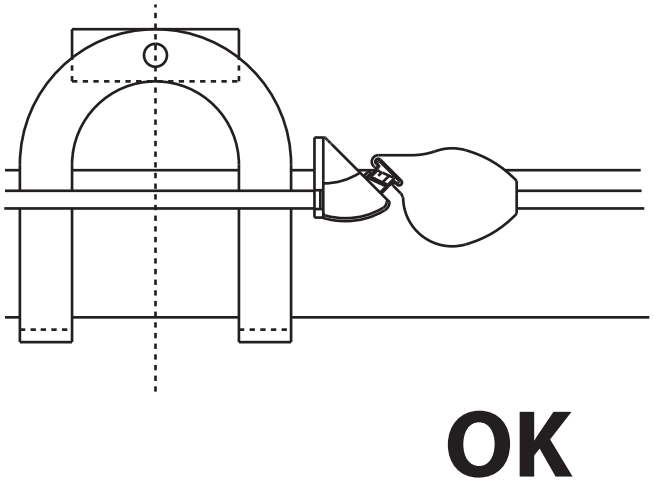
OK

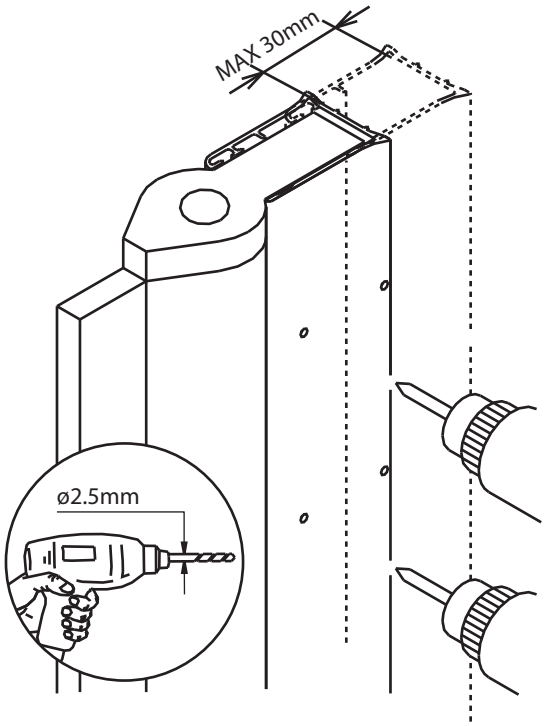
MAX 30mm
ø2.5mm

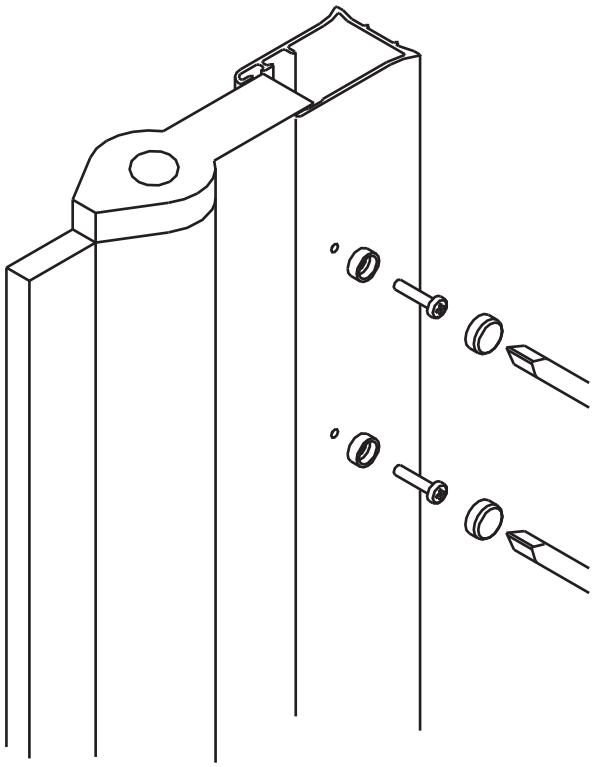

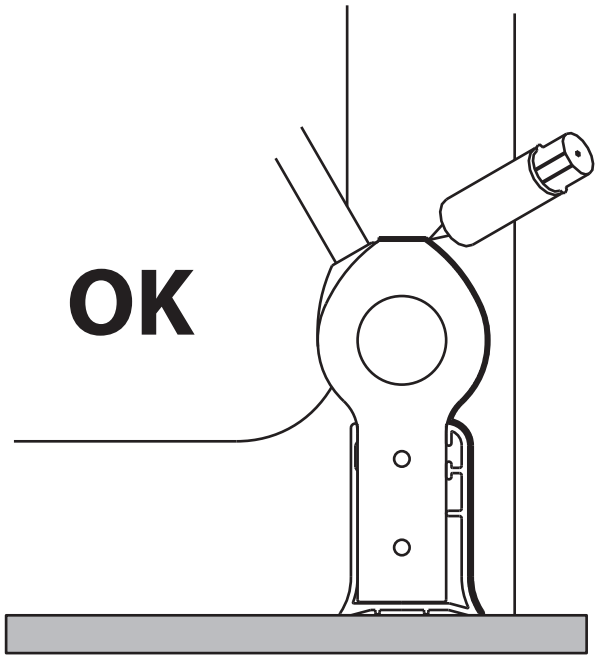

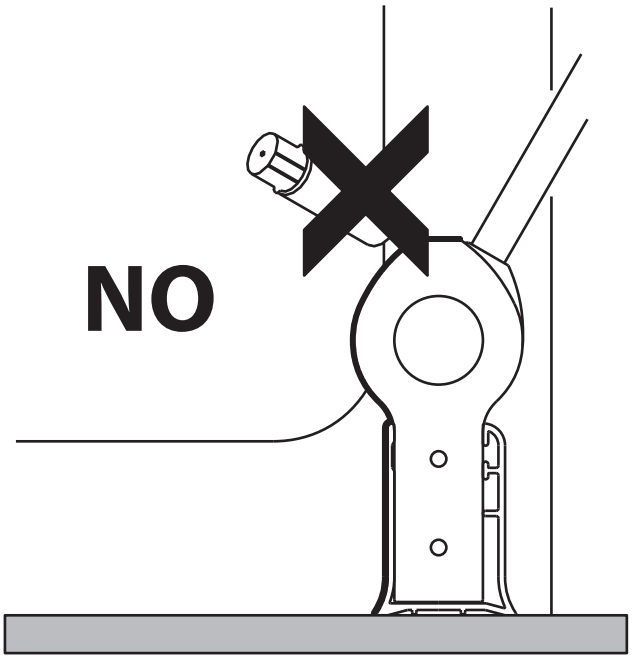

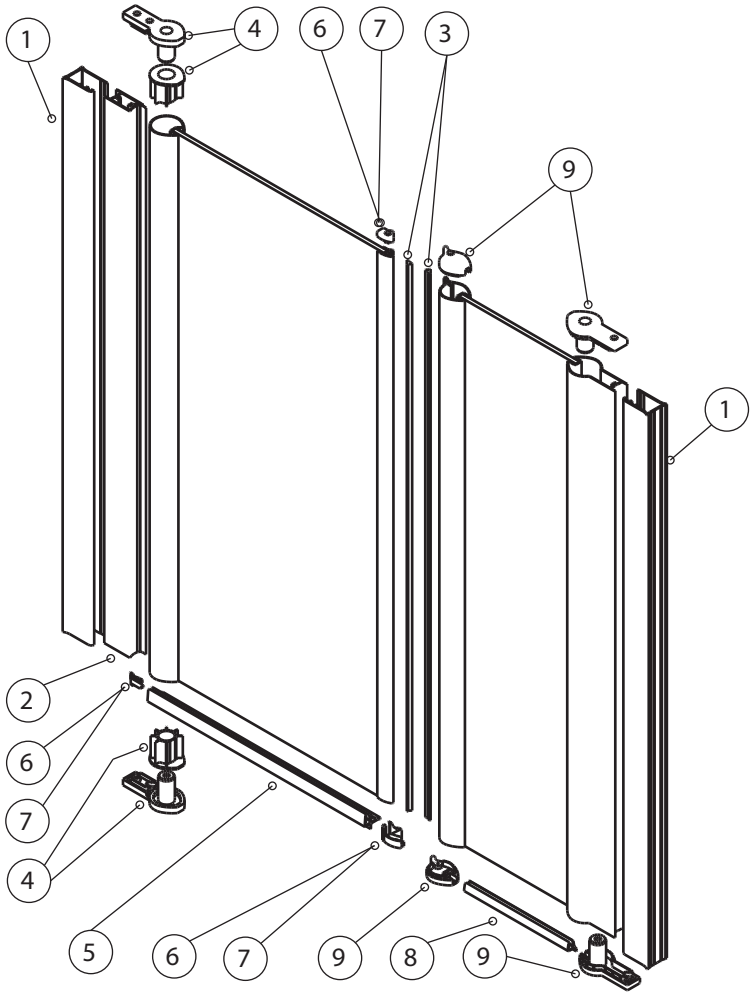

9	R01GIF	n°1
8	R51GIF	n°1
7	R04GIC	n°1
6	R03GIC	n°1
5	R52GIR	n°1
4	R04AUR	n°1
3	R10GI512	n°1
2	P10DIAST	n°1
1	P02DIAST	n°2

Special 3

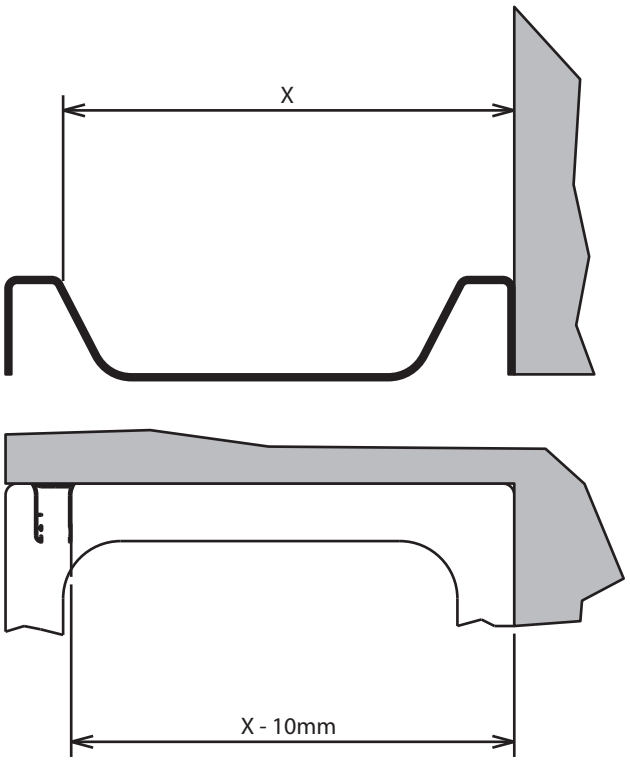

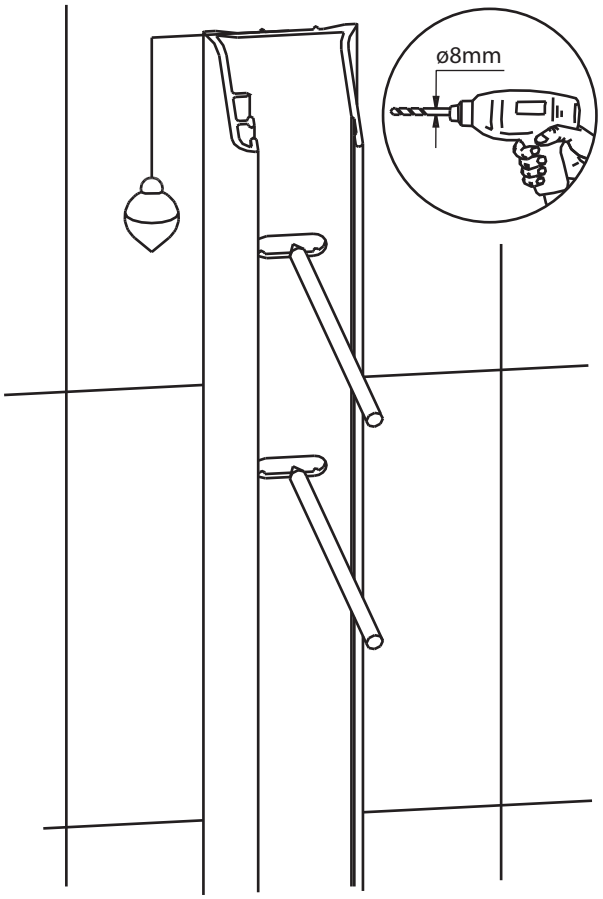

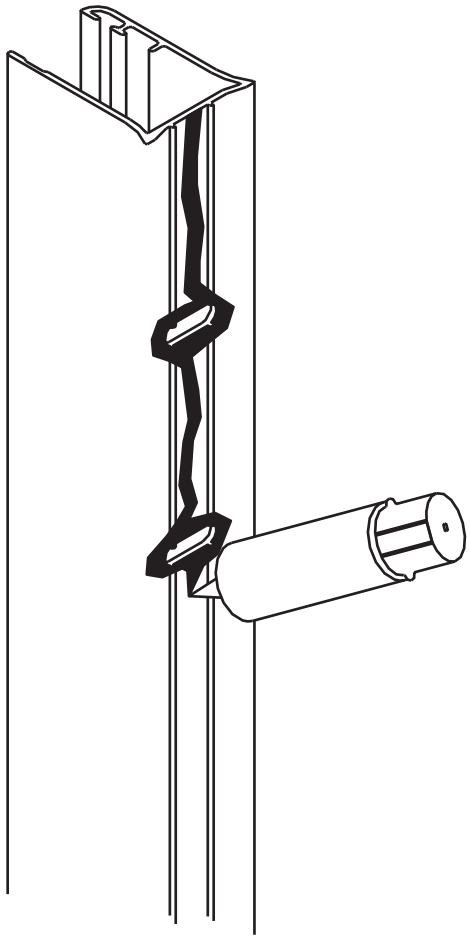

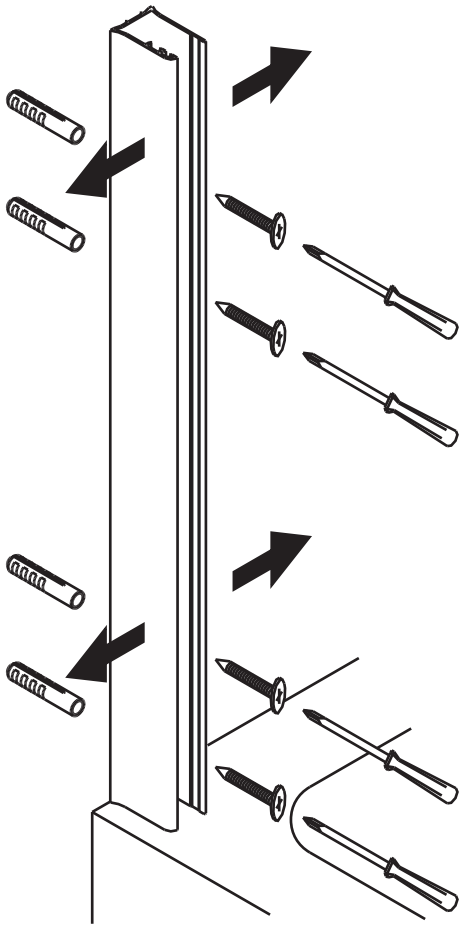

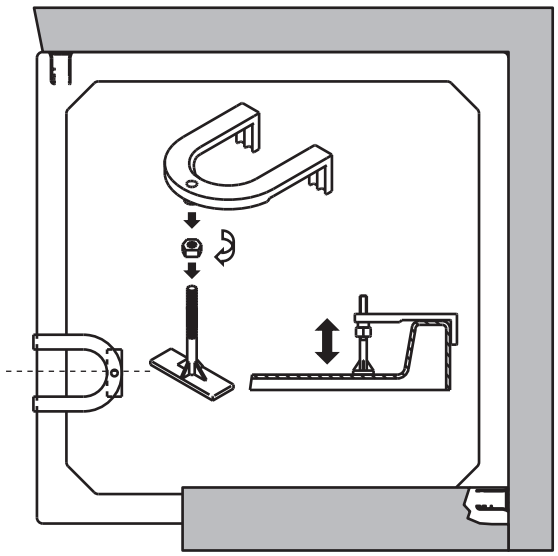

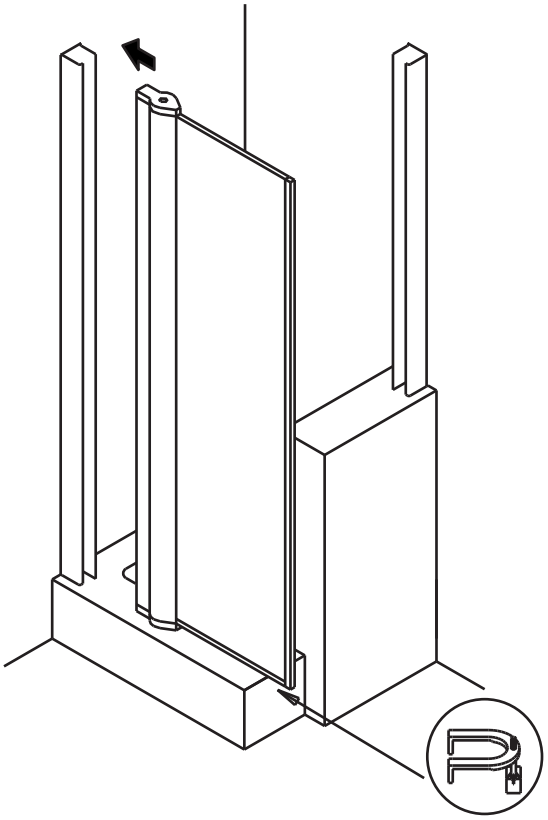

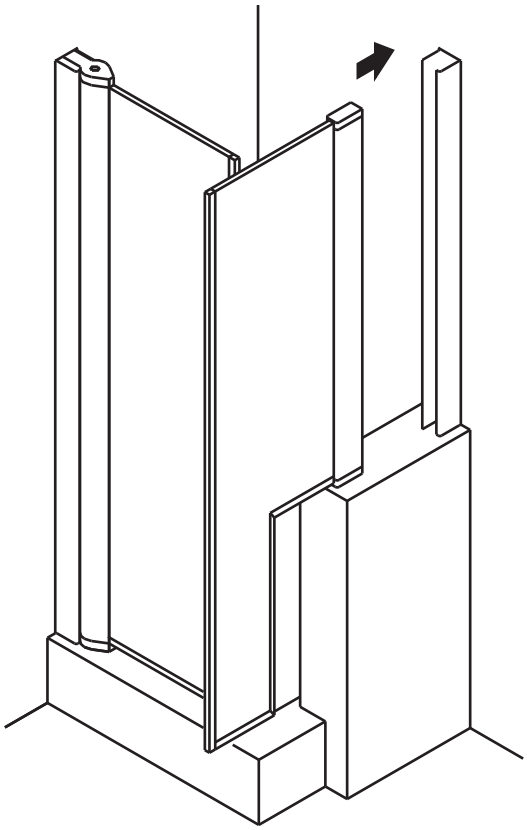

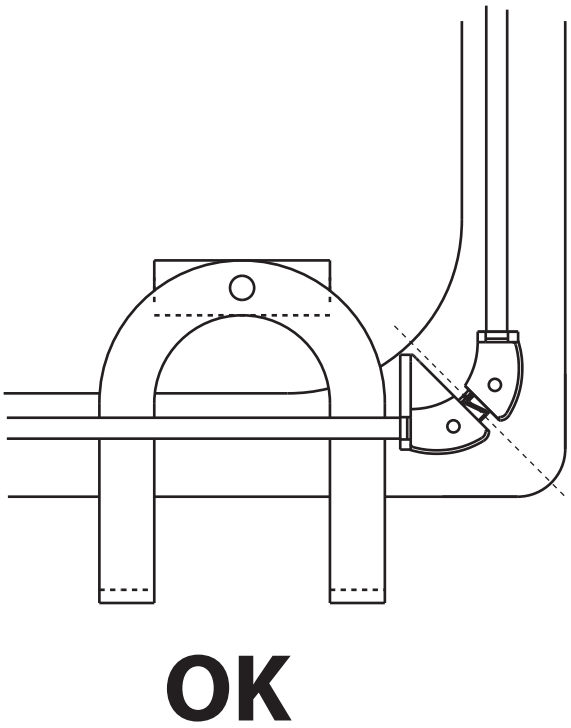
OK

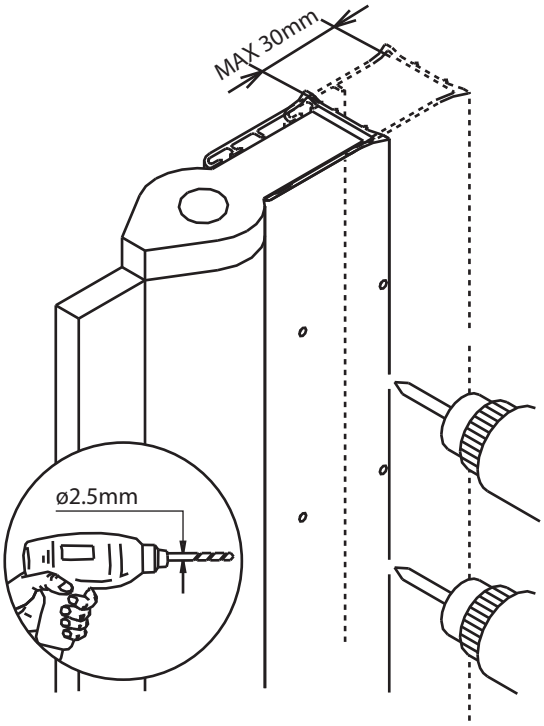
MAX 30mm
ø2.5mm

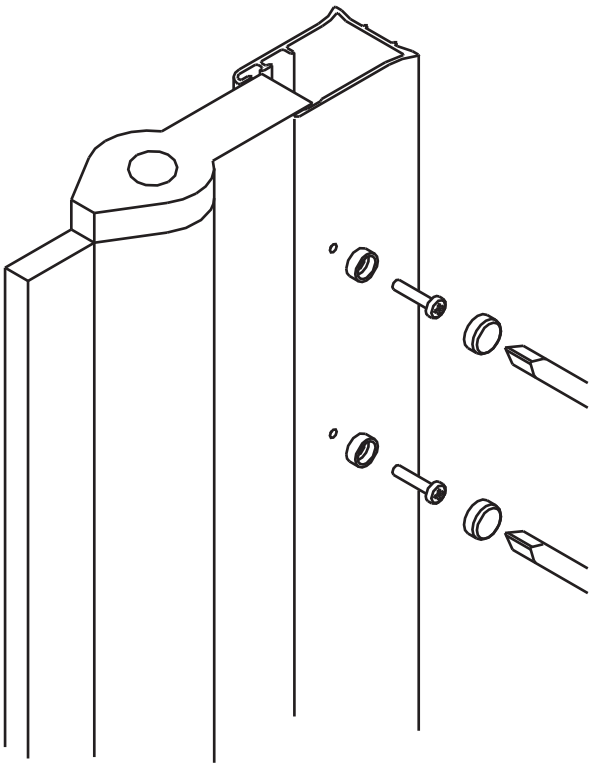

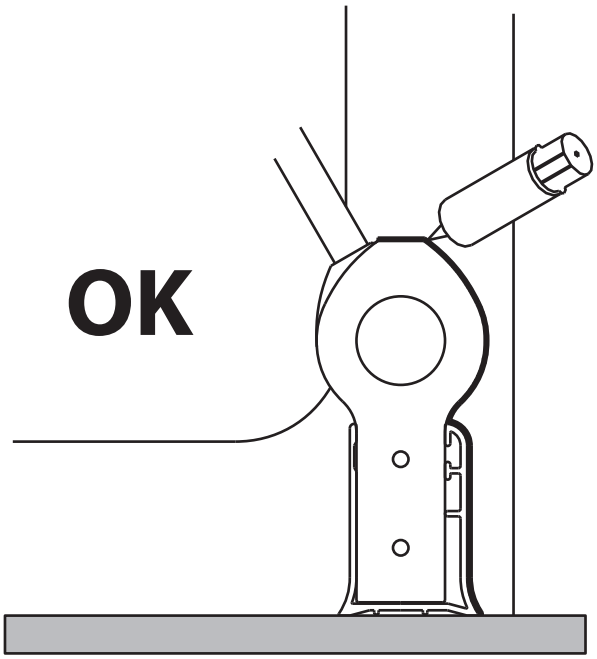

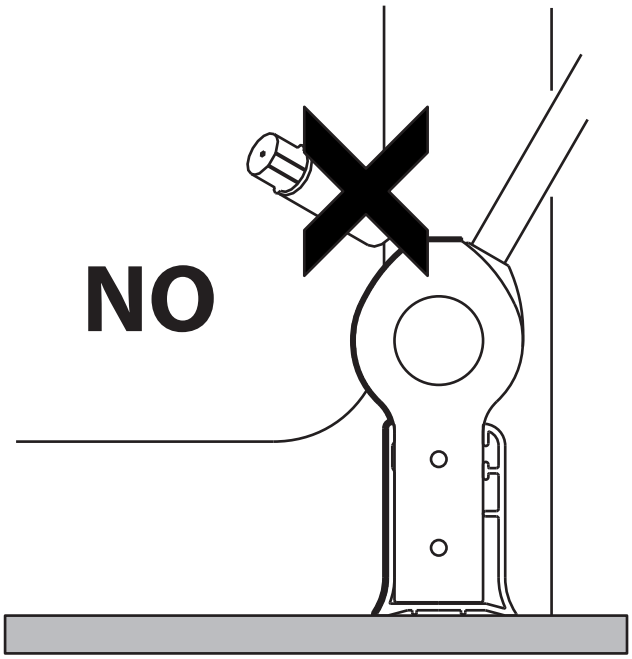

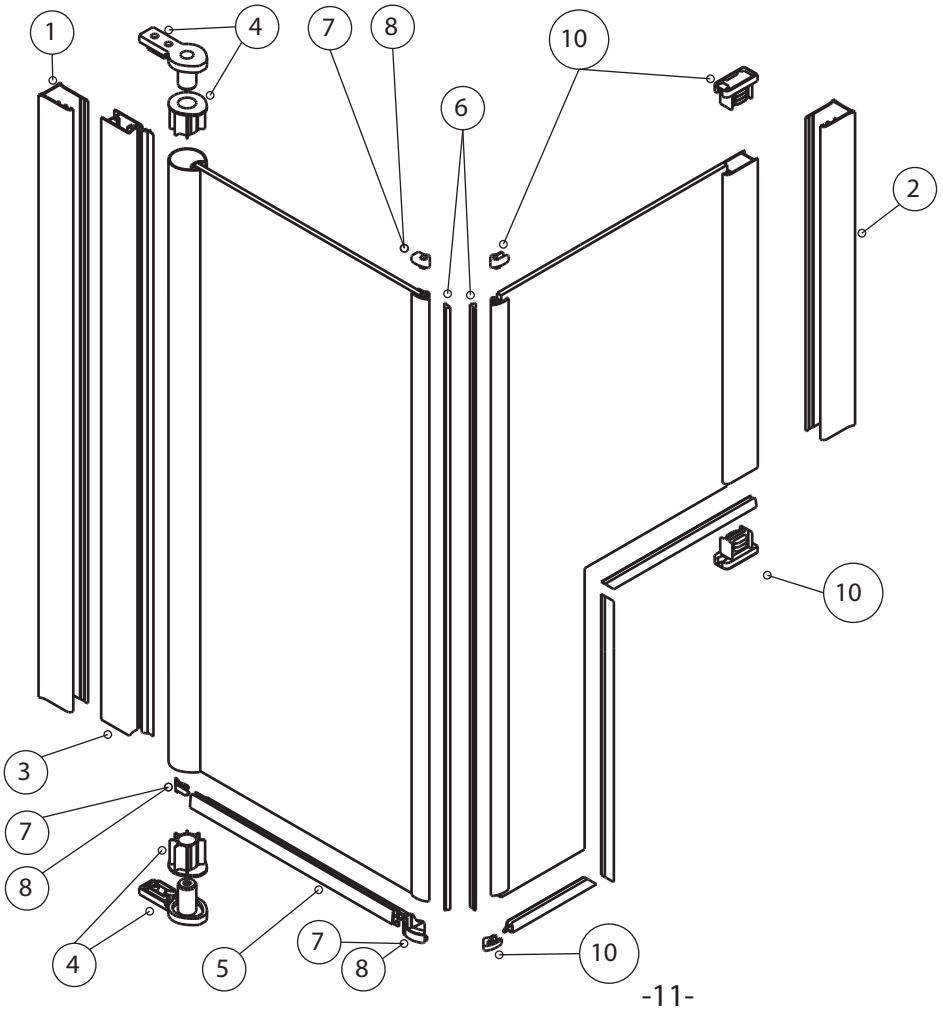

10	R06GIC	n°1
9	R51GIF	n°3
8	R04GIC	n°1
7	R03GIC	n°1
6	R10GI512	n°1
5	R52GIR	n°1
4	R04AUR	n°1
3	P10DIAST	n°1
2	P02DIA01	n°1
1	P02DIAST	n°1

Special 4

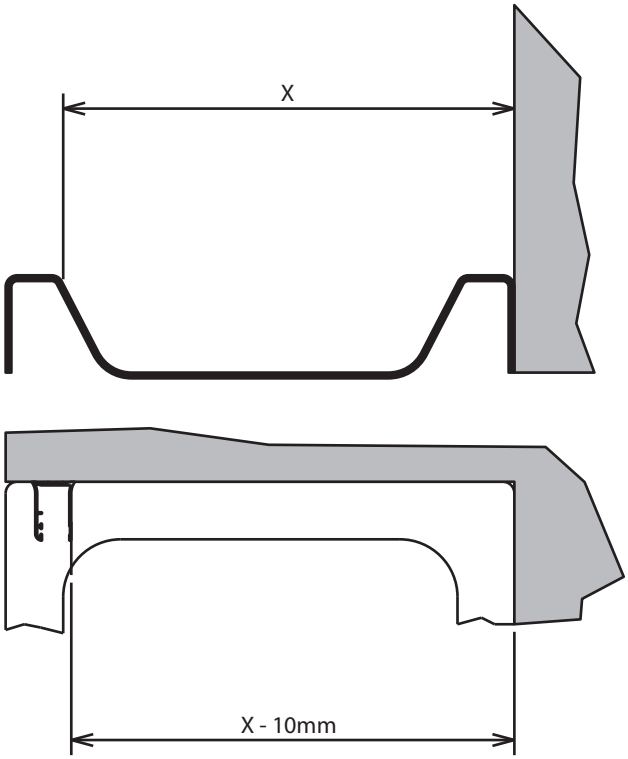

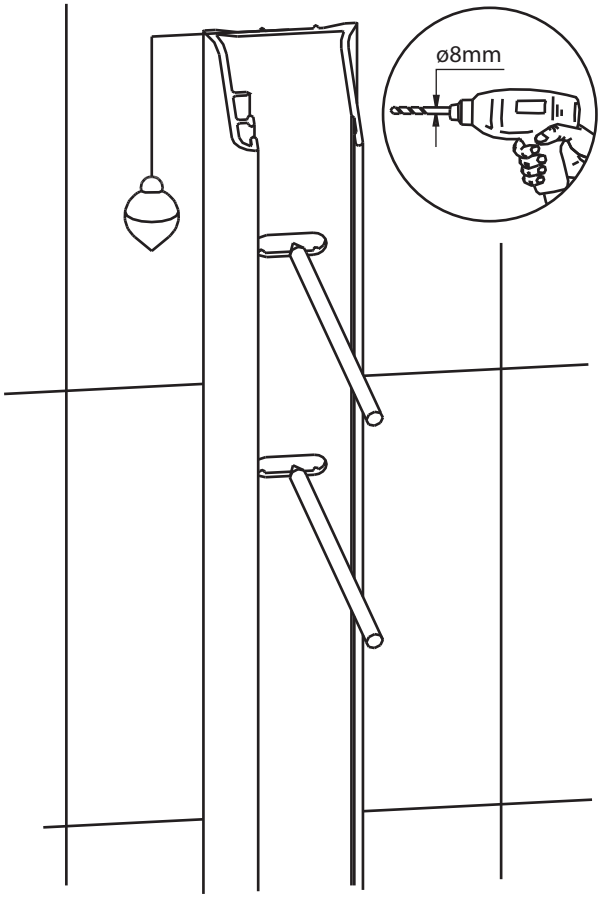

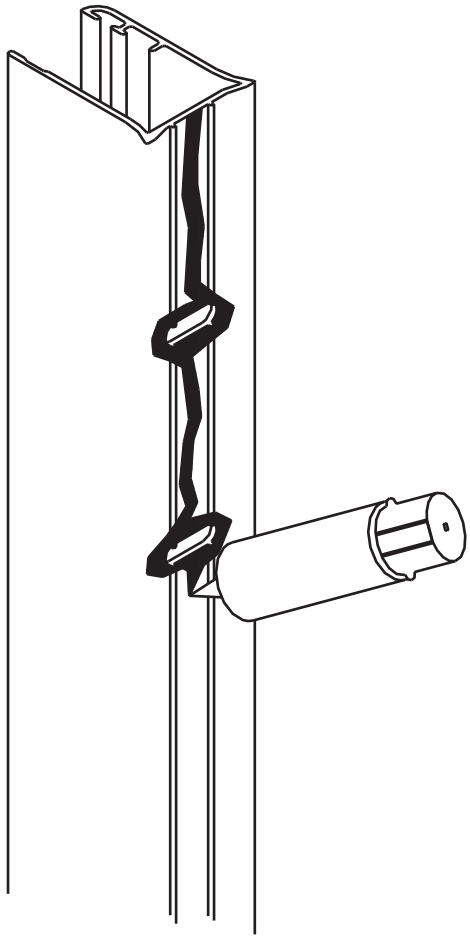

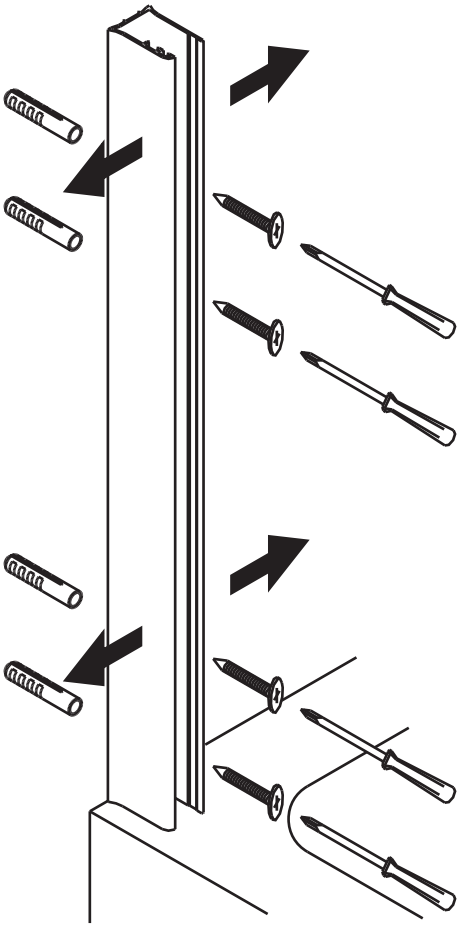

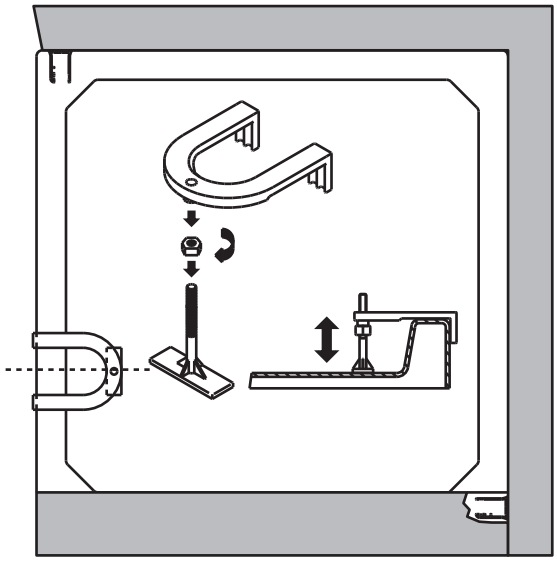

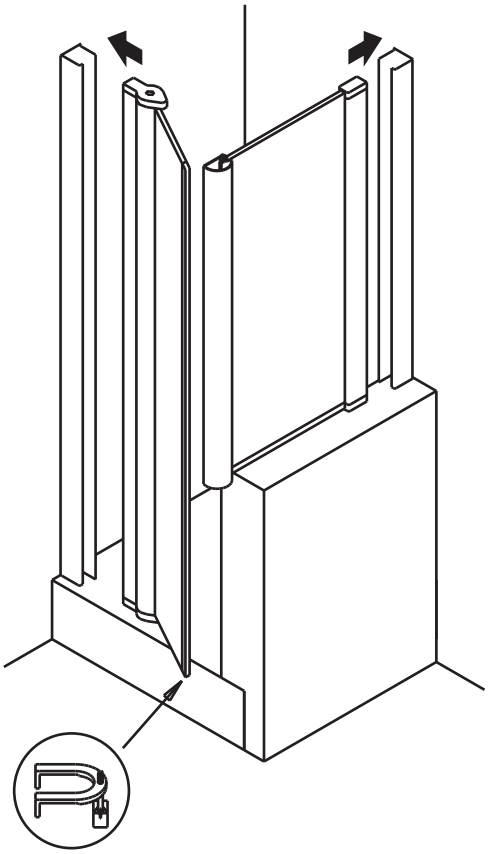

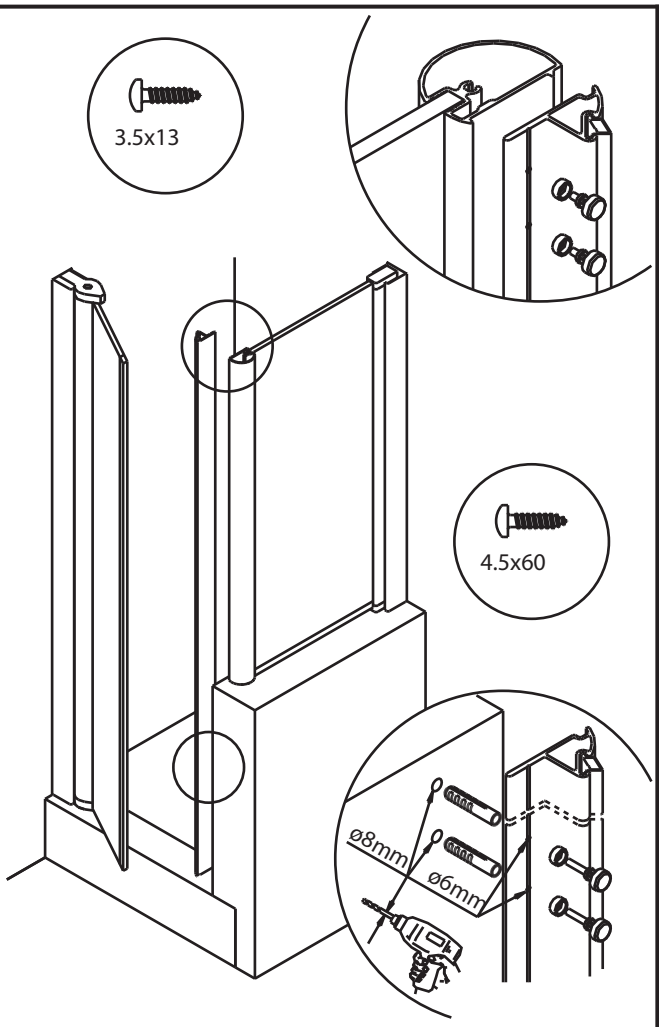
3.5x13
4.5x60
ø8mm
ø6mm

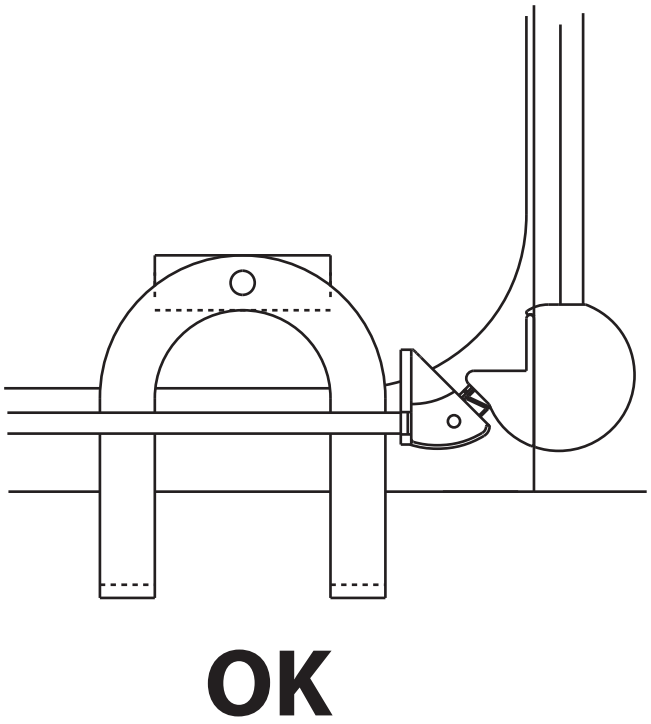
OK

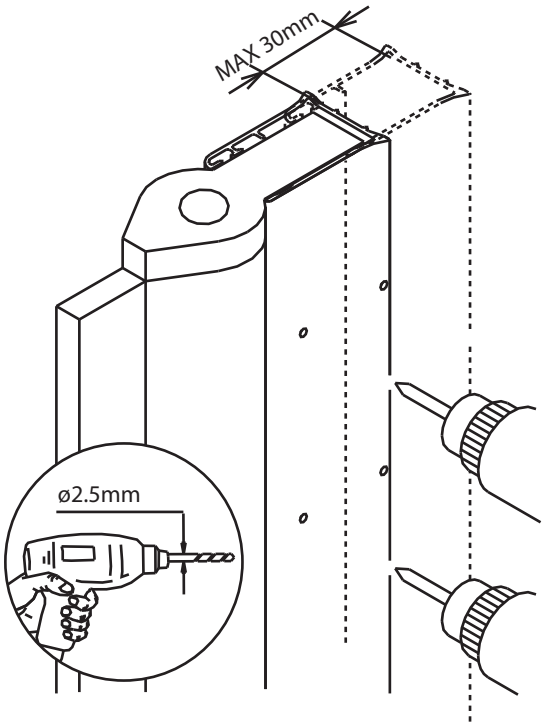
MAX 30mm
ø2.5mm

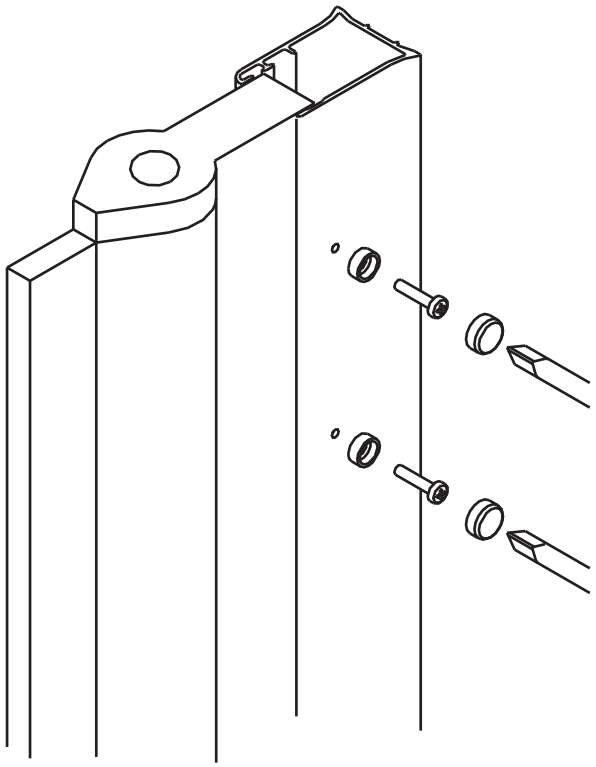

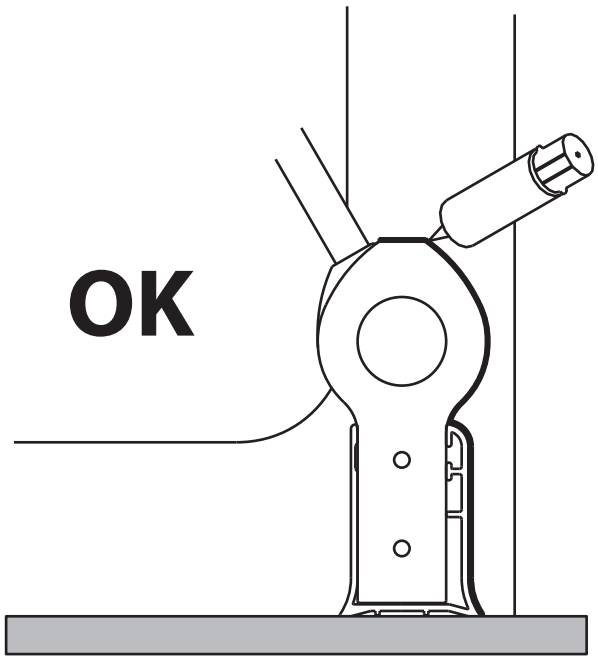

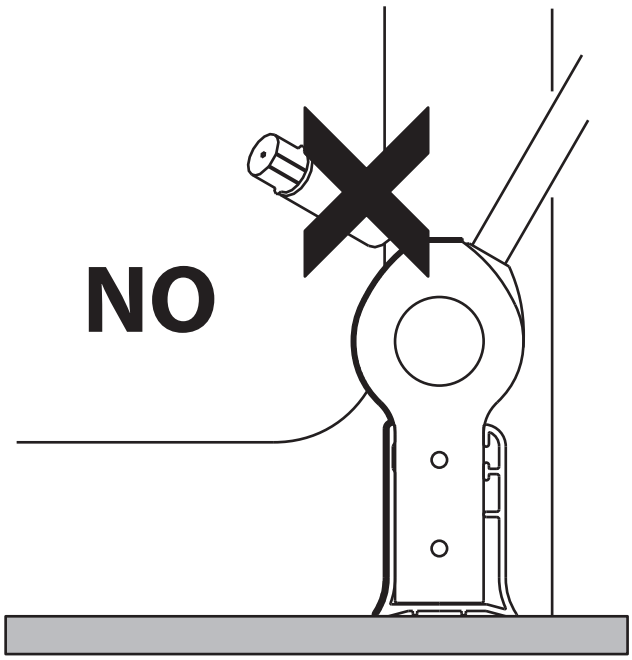

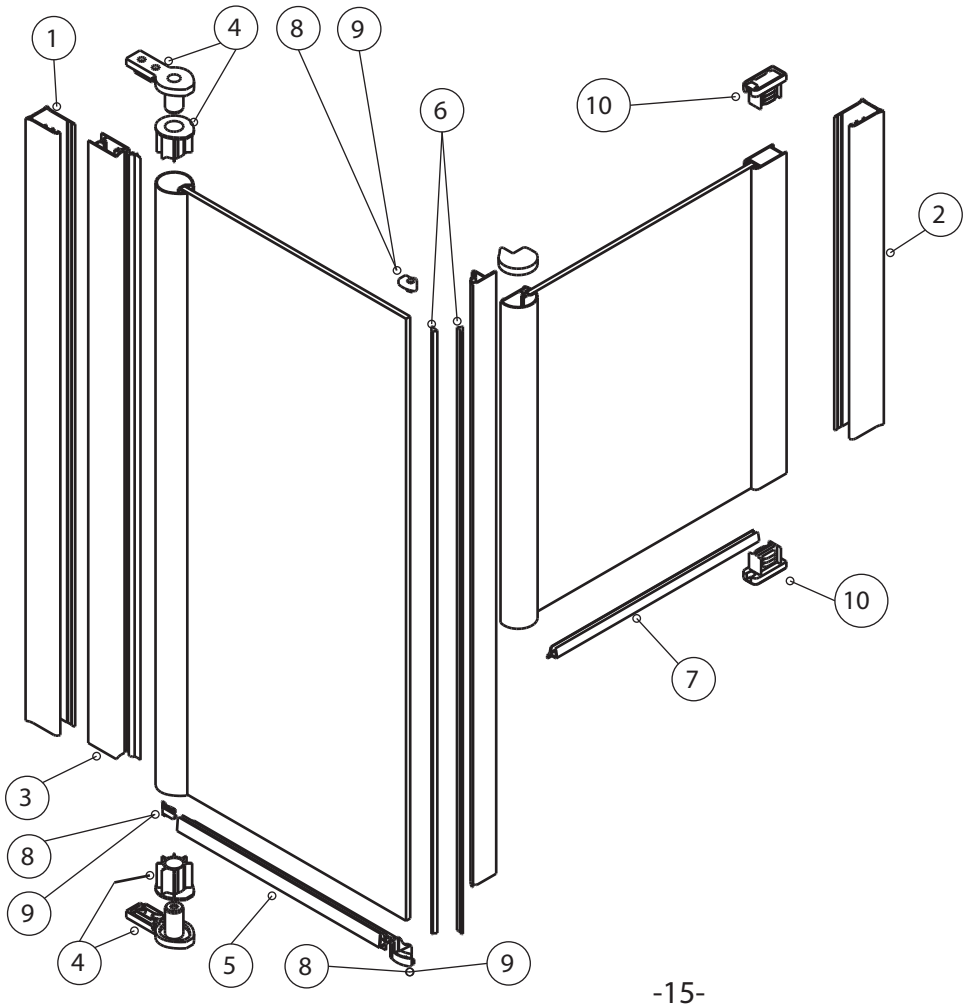

10	R03GIF	n°1
9	R04GIC	n°1
8	R03GIC	n°1
7	R51GIF	n°1
6	R10GI512	n°1
5	R52GIR	n°1
4	R04AUR	n°1
3	P10DIAST	n°1
2	P02DIA01	n°1
1	P02DIAST	n°1

Special 1

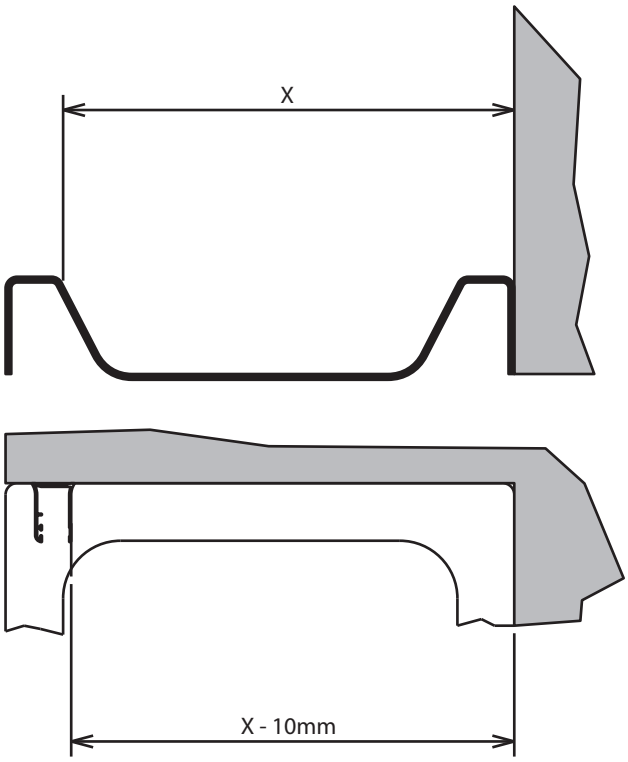

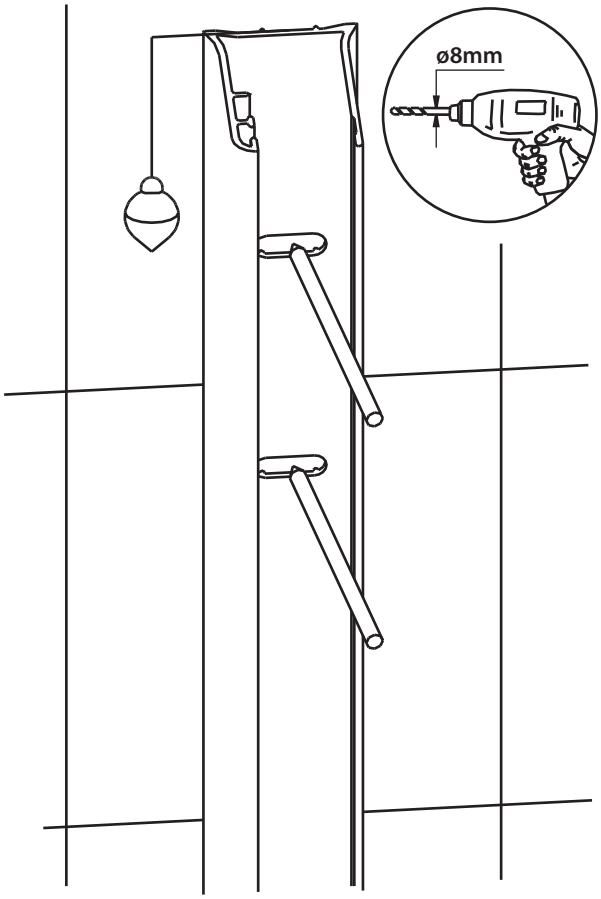

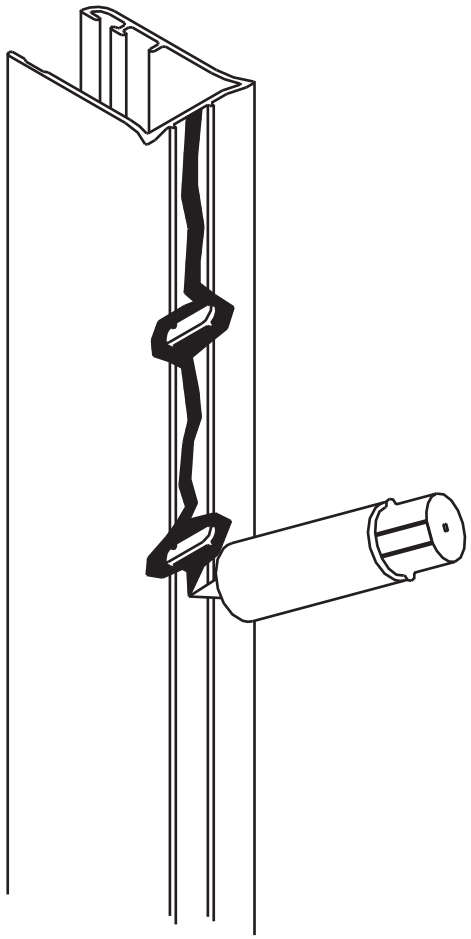

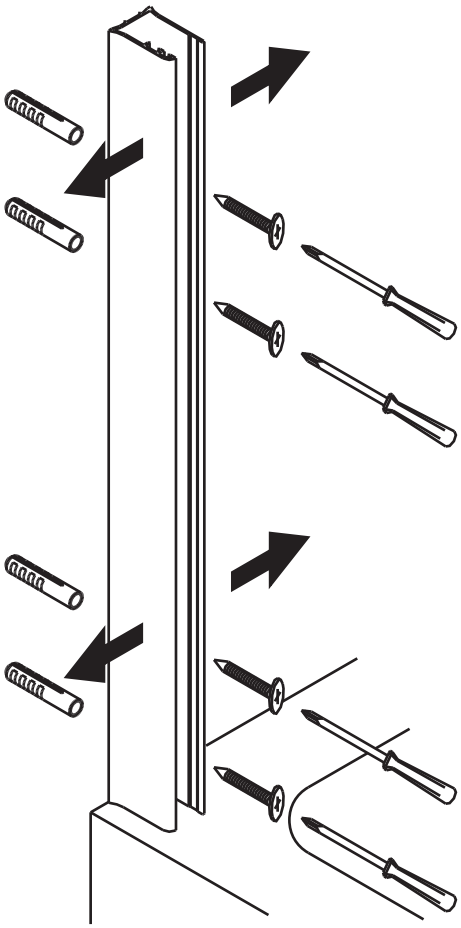

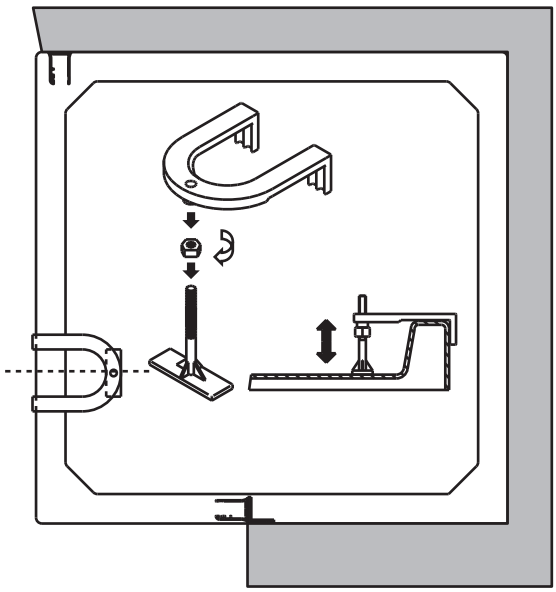

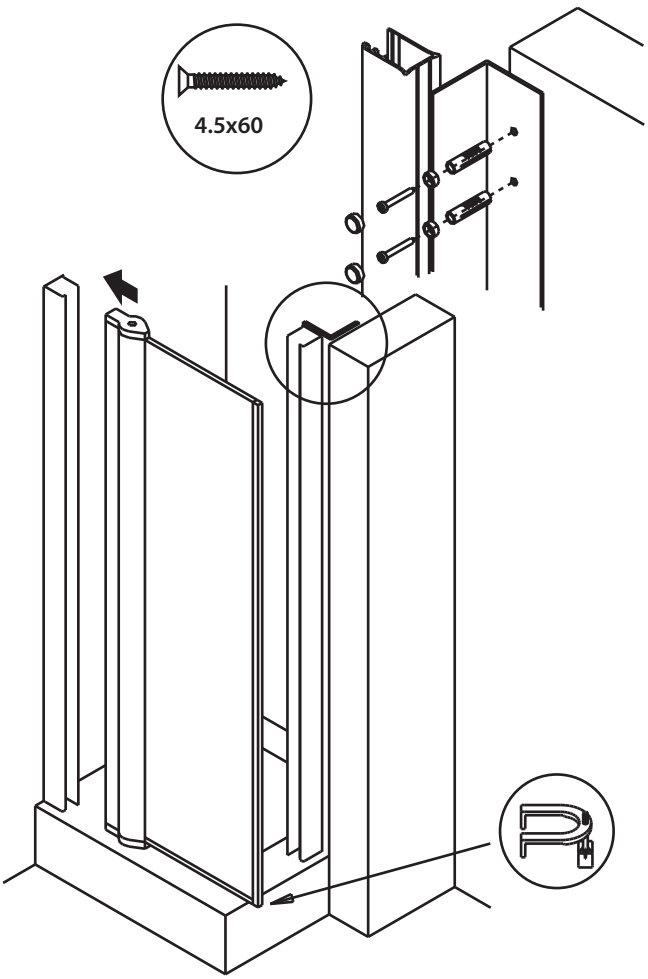
4.5x60

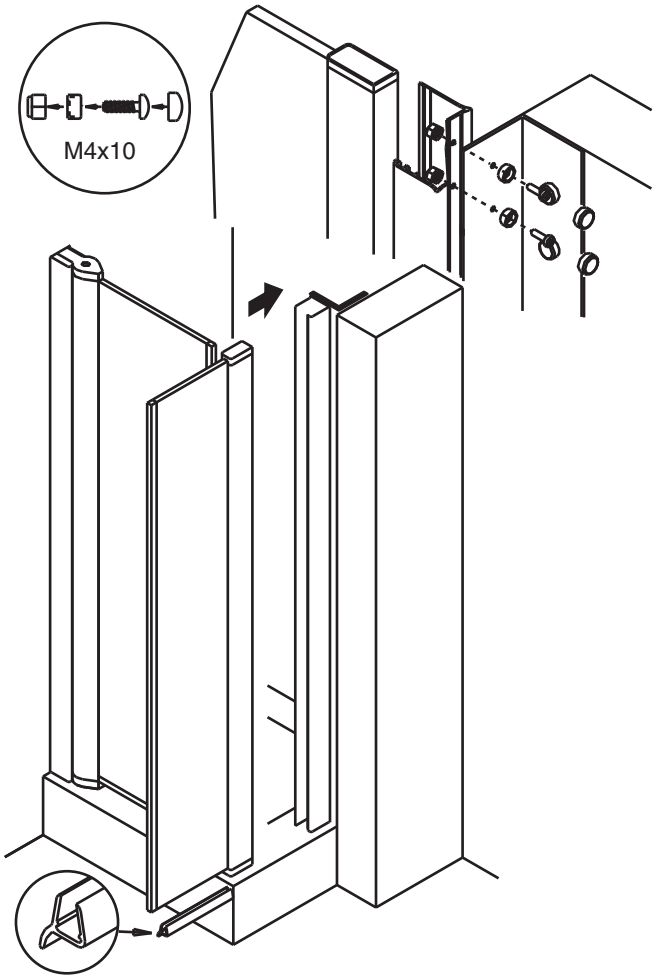
M4x10

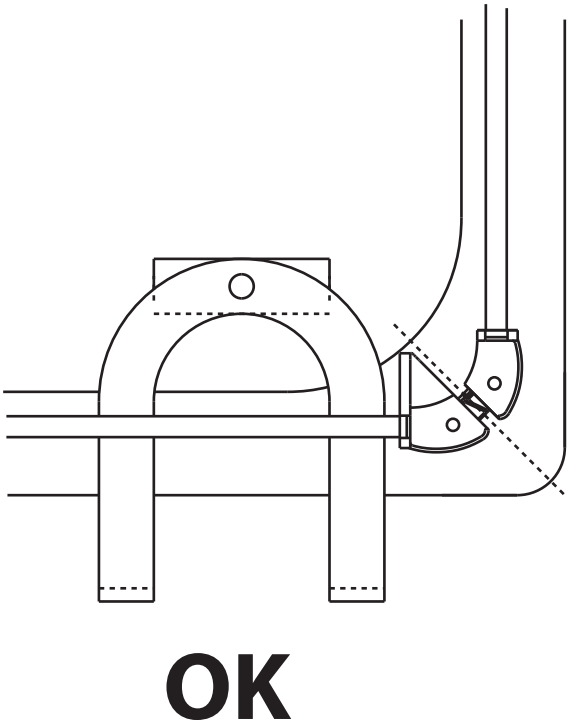
OK

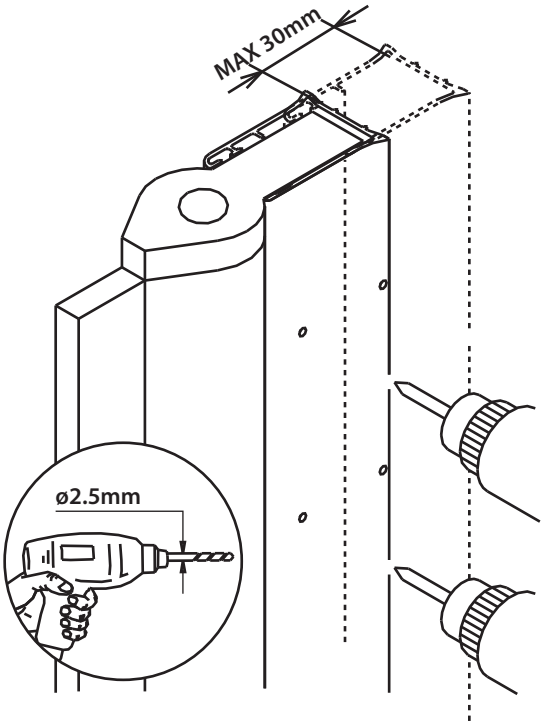
MAX 30mm
ø2.5mm

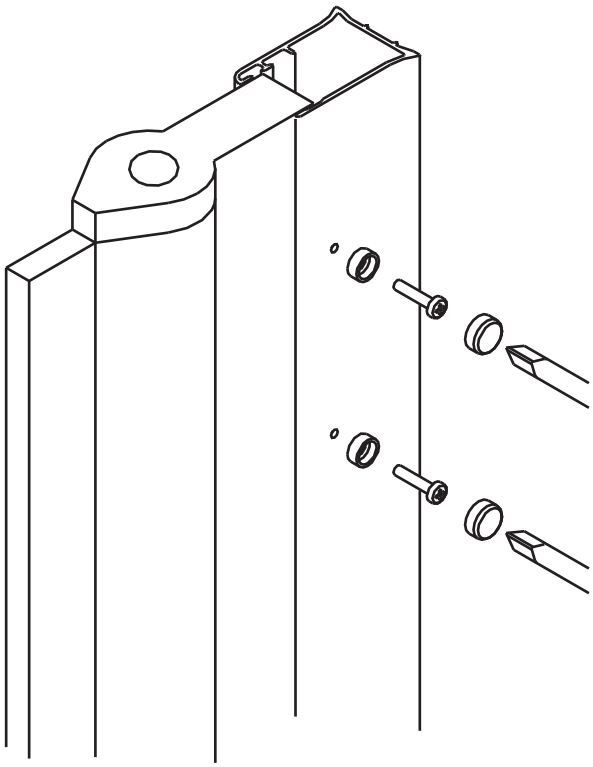

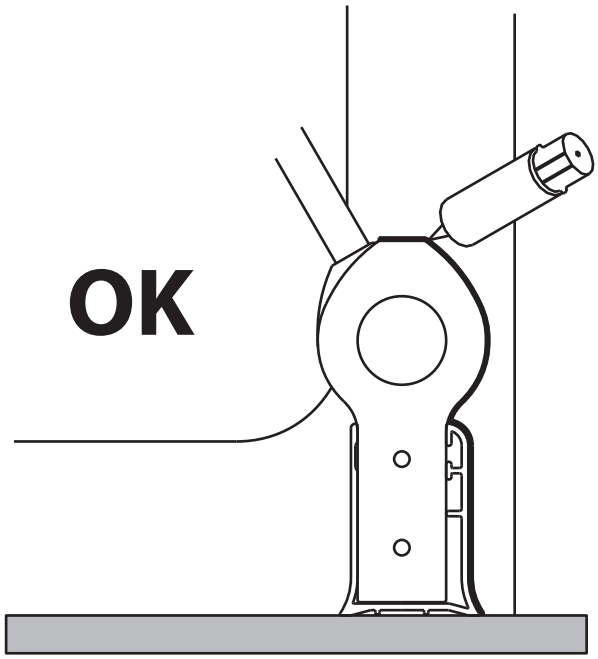

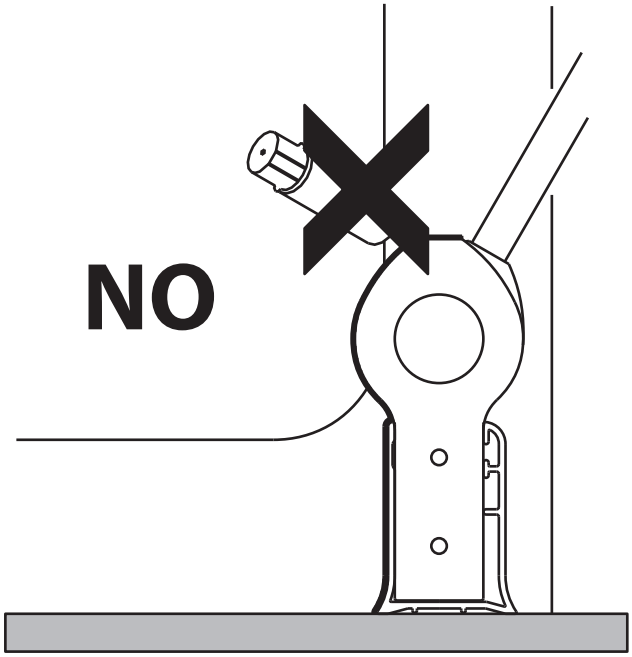

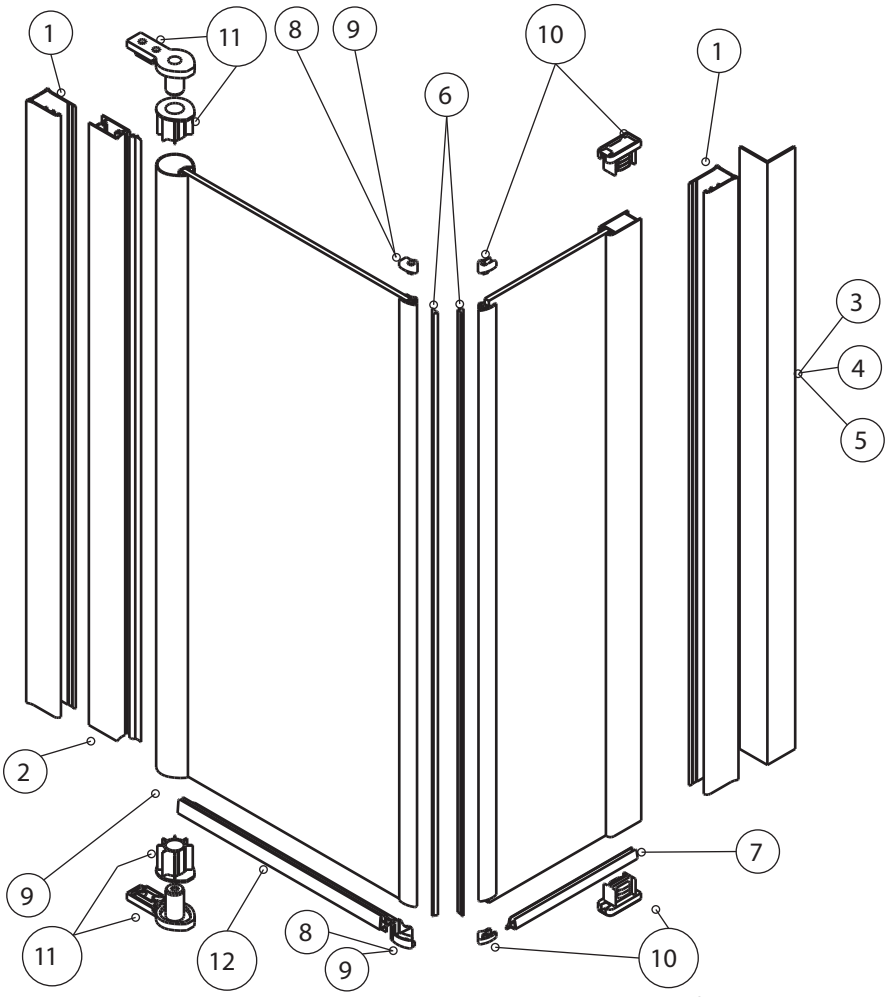

12	R52GIR	n°1
11	R04AUR	n°1
10	R06GIC	n°1
9	R04GIC	n°1
8	R03GIC	n°1
7	R51GIF	n°1
6	R10GI512	n°1
5	L50X50ST	n°1
4	L40X40ST	n°1
3	L30X30ST	n°1
2	P10DIAST	n°1
1	P02DIAST	n°2

Special 2

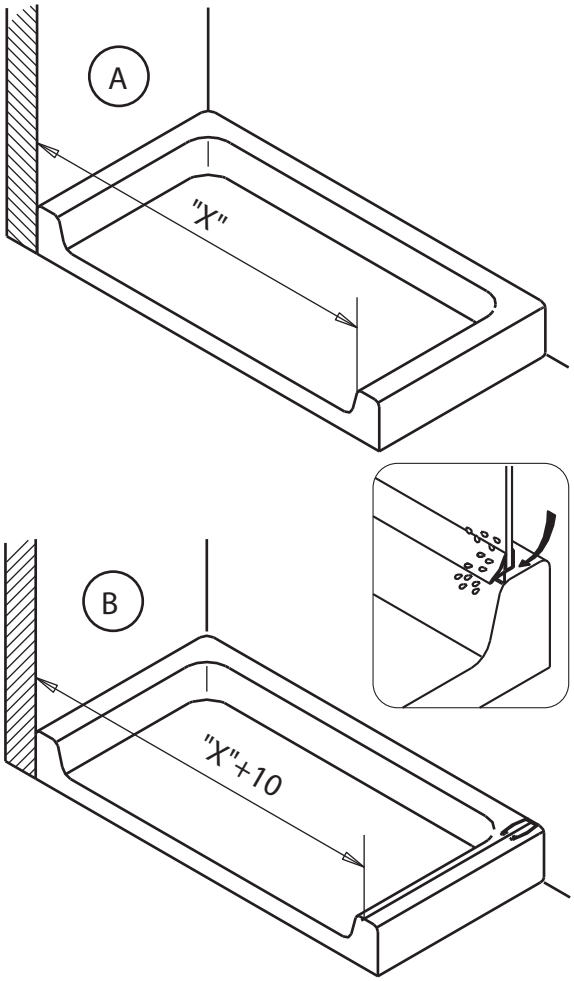

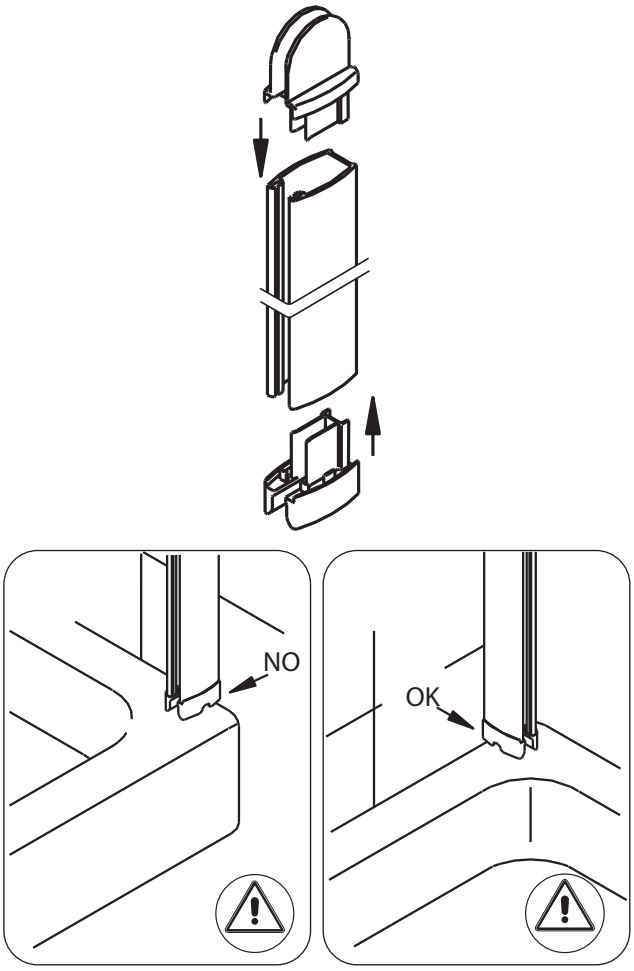

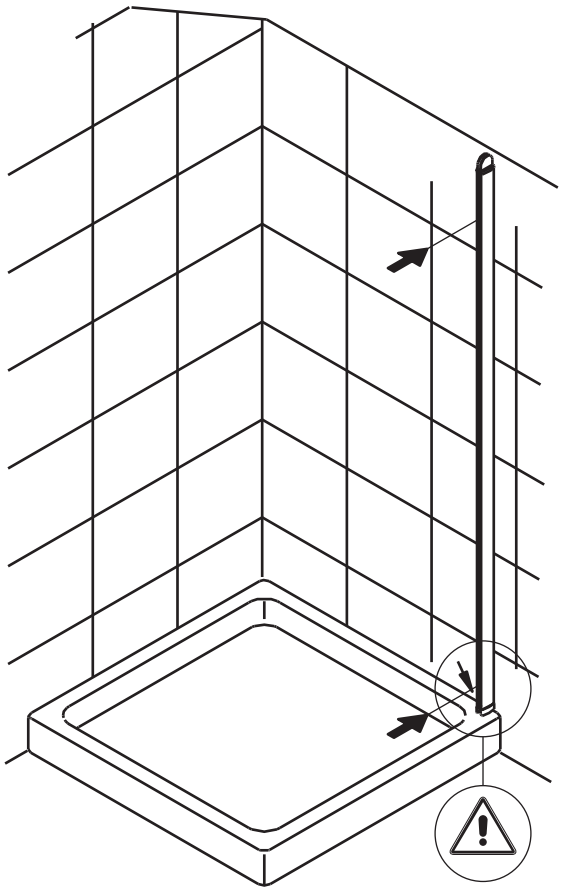

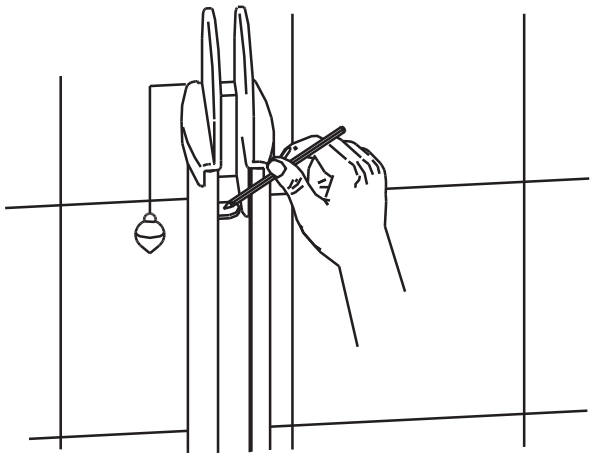

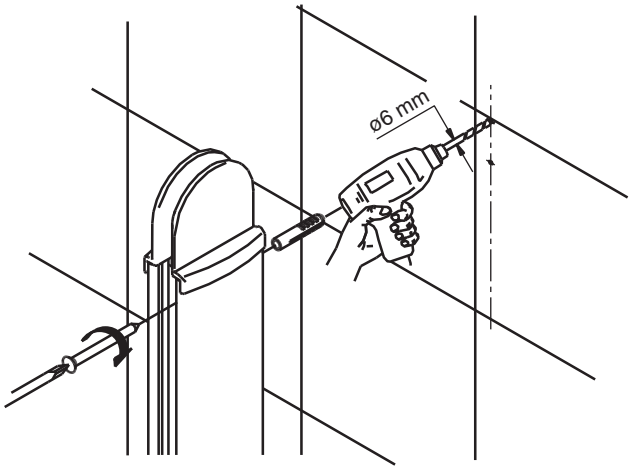
ø6 mm

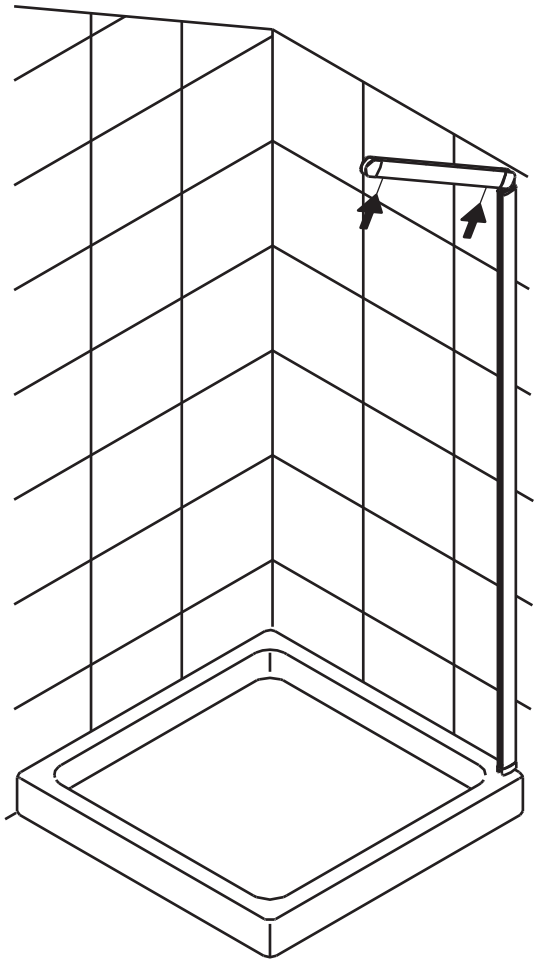

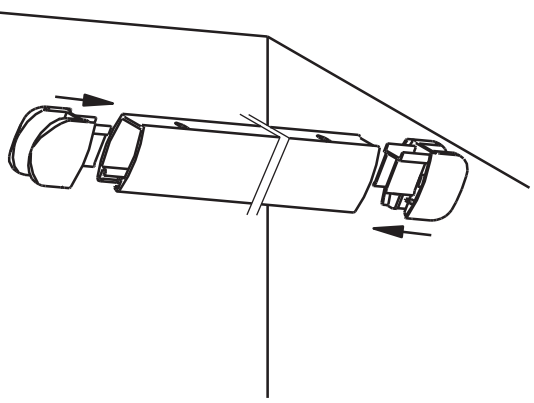

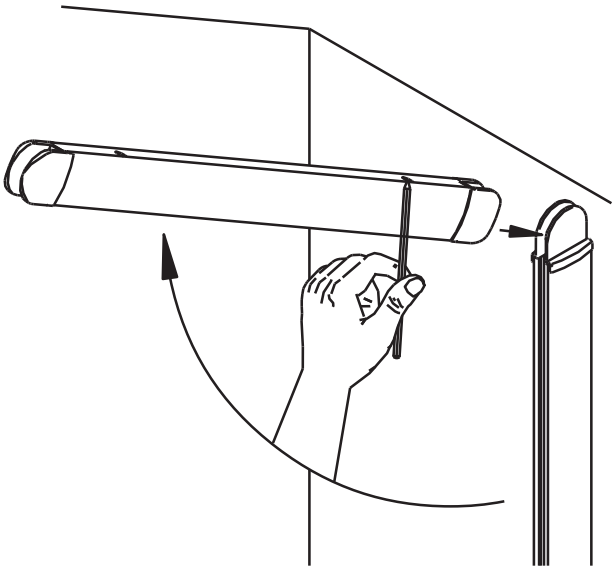

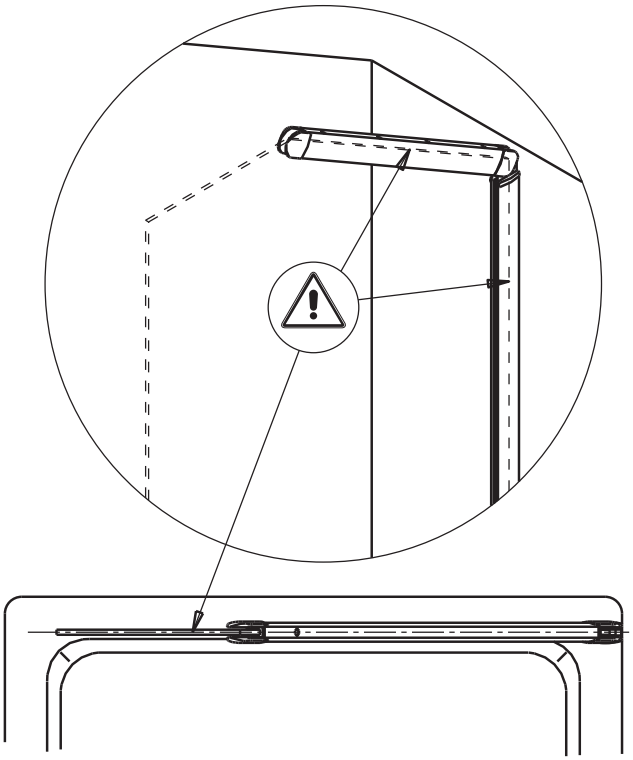

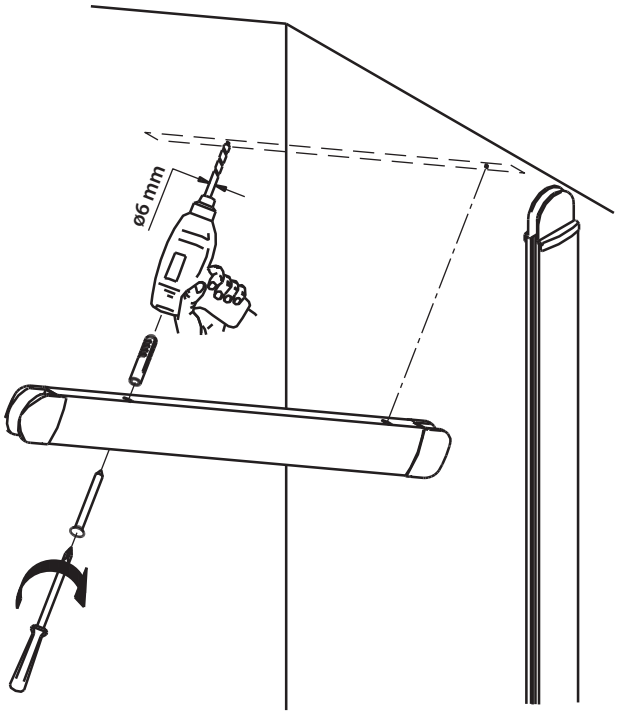
ø6 mm

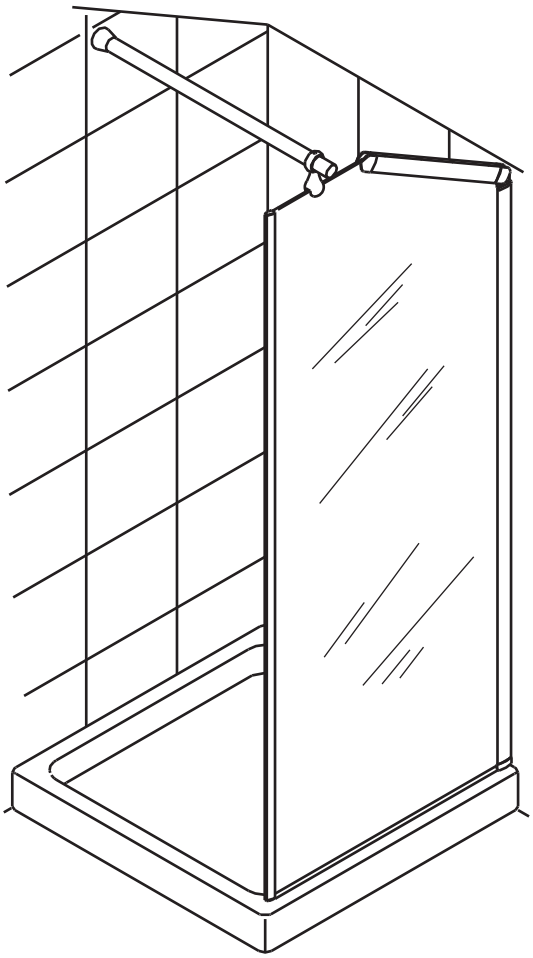

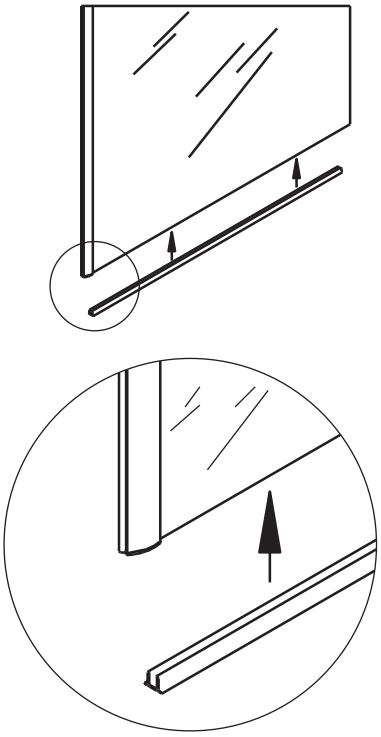

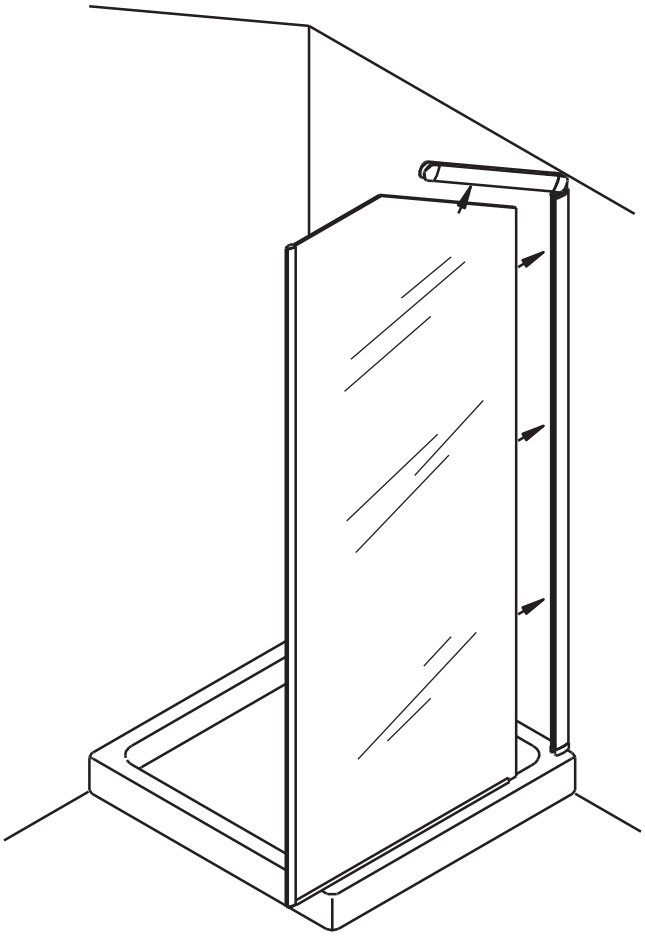

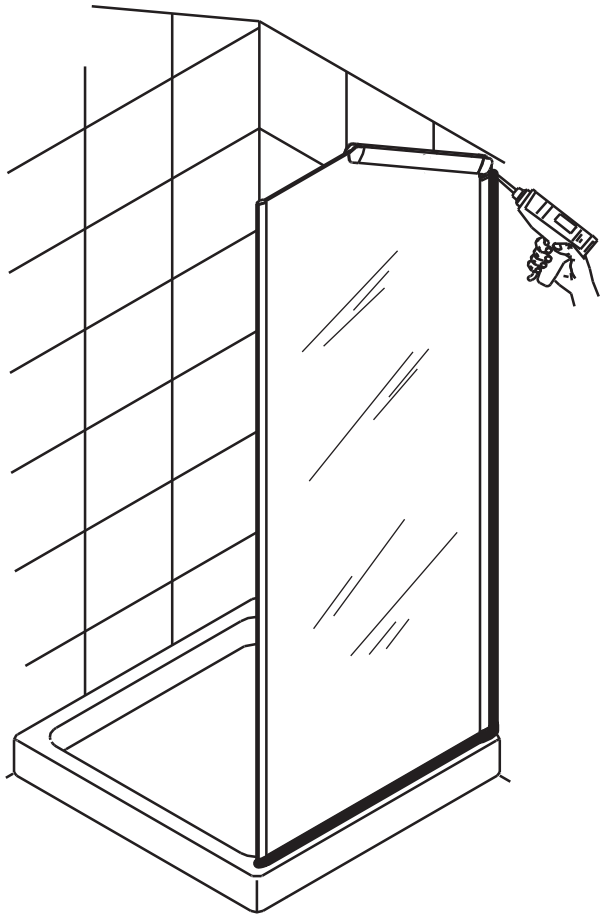

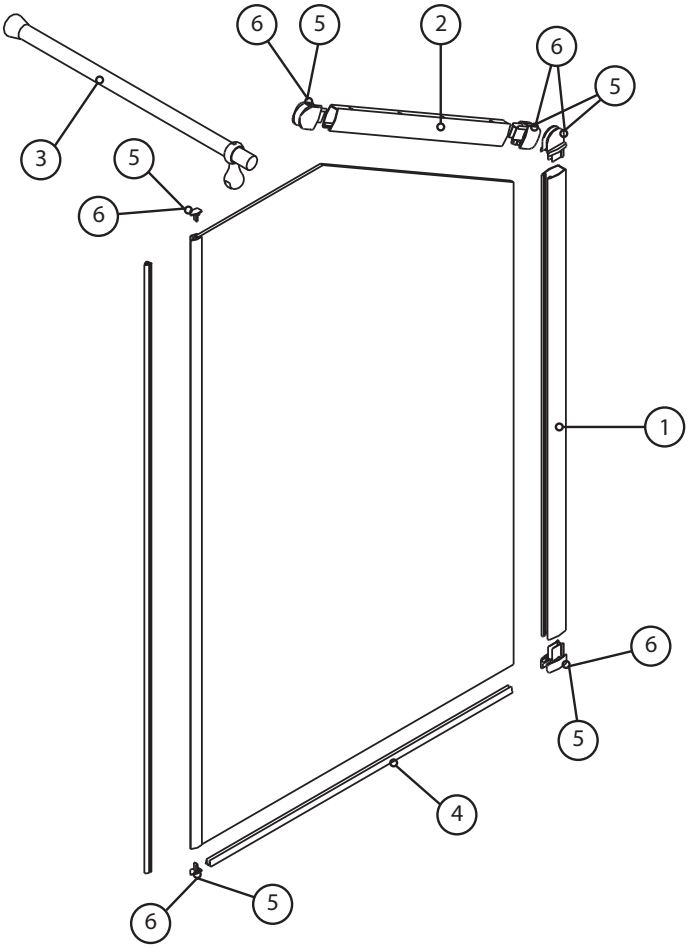

1	P01YOF201	n°1
2	INCYOF2ST	n°1
3	CONGIFTR	n°1
4	R51GIF	n°1
5	R04DYOF21	n°1
6	R04SYOF21	n°1